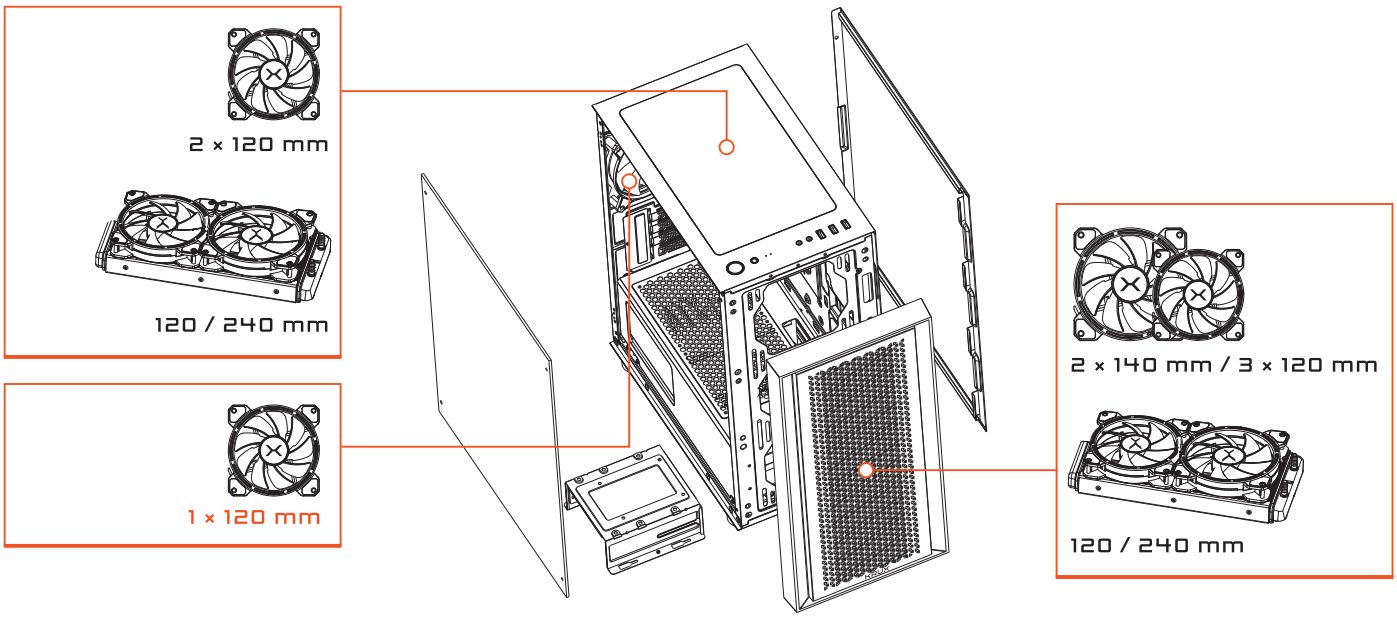

×2 / #6-32 10 mm	×3 / #6-32 6.5 mm	×13 / M3 5 mm
×6 / #6-32 6 mm	×4 / #6-32 5 mm	×10 / M3 28 mm
×5	×1	

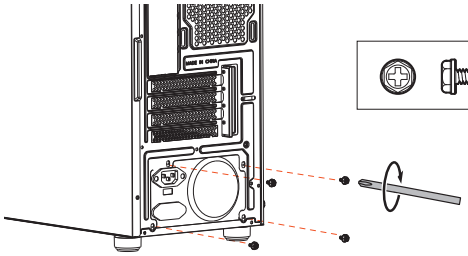

#6-32 6 mm

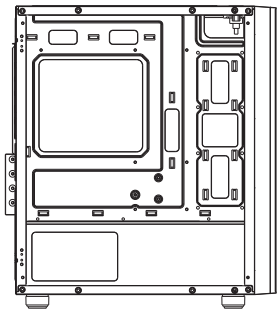

#6-32 6.5 mm

M3 5 mm

X — PANEL I/O

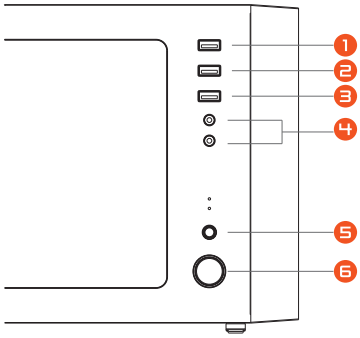

1. USB 3.0
2. USB
3. USB
4. AUDIO
5. RESET
6. POWER

X — 3.5" HDD / 2.5" SSD

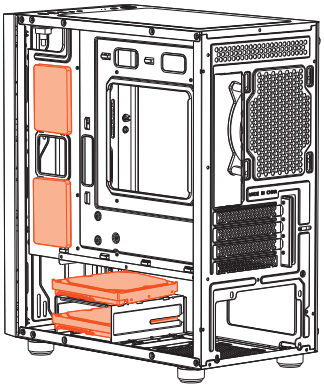

HDD 3.5"

#6-32 5 mm

MAX 2 × HDD

SSD 2.5"

M3 5 mm

MAX 2 × SSD

ENTITY RESPONSIBLE /
PODMIOT ODPOWIEDZIALNY:
COOLING SP. Z O.O.
UL. SOKOLOWSKA 24
05-806 SOKOŁÓW, POLSKA
TEL. +48 22 292 01 30
BDO: 000020025

MADE IN CHINA

SCOR X

KRX0002

EN KRUX SCOR

Set includes: Case, Fans, Safety instruction
2-year manufacturer warranty

Use and warranty limitations
- The product should be used according to its intended purpose. Incorrect use can damage the product and endanger the life of the user;
- Excessive humidity, dust and other contaminations can result in product damage which is not covered by the warranty;
- The warranty does not cover mechanical damage to the product;
- Avoid exposure to rapid changes in ambient temperature. Should they occur, wait approx. 30 minutes before using the product until the temperature is leveled;
- You can find the Warranty Terms and Conditions in "Support" at https://krux.tech/

DE KRUX SCOR

Lieferumfang enthält: PC-Gehäuse, Lüfter, Sicherheitshinweis
2- Jahre Herstellergarantie

Verwendungs- und Garantiebeschränkungen
- Das Produkt sollte entsprechend seinem Verwendungszweck eingesetzt werden. Ein unsachgemäßer Gebrauch kann das Produkt beschädigen und das Leben des Benutzers gefährden.
- Übermäßige Luftfeuchtigkeit, Staub und andere Verunreinigungen können zu Produktschäden führen, die nicht unter die Garantie fallen.
- Die Garantie deckt keine mechanischen Schäden am Produkt ab.
- Setzen Sie das Gerät keinen schnellen Änderungen der Umgebungstemperatur aus. Sollten sie auftreten, warten Sie ca. 30 Minuten vor der Verwendung des Produkts, bis die Temperatur ausgeglichen ist.
- Die Garantiebedingungen finden Sie unter „Support" unter https://krux.tech/

ES KRUX SCOR

Contenido del conjunto: Carcasa, Ventiladores, Instrucciones de seguridad
Garantía del fabricante de 2 años

Limitaciones de uso y de la garantía
- El producto deberá ser utilizado de conformidad con su destino previsto. Un uso incorrecto puede dañar el producto y poner en riesgo la vida del usuario;
- La humedad excesiva, el polvo y otros contaminantes pueden provocar un daño del producto que no está cubierto por la garantía;
- La garantía no cubre los daños mecánicos del producto;
- Evita la exposición a cambios rápidos de temperatura ambiente. En caso de que ocurran, espera unos 30 segundos antes de utilizar el producto, hasta que la temperatura se equilibre.
- Puedes encontrar los Términos y Condiciones de la Garantía en «Asistencia» en https://krux.tech/

FR KRUX SCOR

Contenu de l'ensemble: Boîtier, Ventilateurs, Consignes de sécurité
Garantie du fabricant de 2 ans

Limitations d'utilisation et de garantie
- Le produit doit être utilisé conformément à sa destination. Une utilisation incorrecte peut endommager le produit et mettre en danger la vie de l'utilisateur ;
- Une humidité excessive, la présence de la poussière et d'autres pollutions peuvent provoquer des dommages du produit qui ne sont pas couverts par la garantie ;
- La garantie ne couvre pas les dommages mécaniques du produit ;
- Évitez toute exposition à des variations rapides de la température ambiante. Si celles-ci se produisent, attendez env. 30 minutes avant d'utiliser le produit jusqu'à ce que la température se stabilise ;
- Les termes et conditions de la garantie sont disponibles dans la rubrique « Support » à l'adresse https://krux.tech/

IT KRUX SCOR

Contenuto del kit: Alloggiamento, Ventole, Manuale di sicurezza
2 anni di garanzia del produttore

Limitazioni di utilizzo e garanzia
- Il prodotto deve essere utilizzato conformemente alla destinazione d'uso prevista. Un utilizzo improprio può condurre al danneggiamento del prodotto e può costituire un pericolo la vita dell'utente;
- Umidità eccessiva, polvere e altri contaminanti possono causare danni al prodotto, che non sono coperti dalla garanzia;
- La garanzia non copre i danni meccanici al prodotto;
- Evitare l'esposizione a rapidi cambiamenti di temperatura ambiente. Qualora si verifichino, attendere circa 30 minuti prima di utilizzare il prodotto, fino a quando la temperatura non si sarà stabilizzata;
- I termini e le condizioni di garanzia sono disponibili nella sezione "Supporto" all'indirizzo https://krux.tech/

PL KRUX SCOR

Zawartość zestawu: Obudowa, Wentylatory, Instrukcja bezpieczeństwa
2-letnia gwarancja producenta

Użytkowanie i wyłączenia gwarancyjne
- produkt powinien być używany zgodnie z jego przeznaczeniem; niewłaściwe użytkowanie może spowodować uszkodzenie produktu oraz stworzyć zagrożenie dla zdrowia użytkownika;
- nadmierna wilgoć, kurz oraz inne zanieczyszczenia mogą spowodować uszkodzenia produktu, które nie są objęte gwarancją;
- gwarancja nie obejmuje uszkodzeń mechanicznych produktu;
- należy unikać ekspozycji na radykalne zmiany temperatury otoczenia, w przypadku ich wystąpienia przed użyciem produktu należy zaczekać ok. 30 min na wyrównanie temperatur;
- szczegółowe warunki gwarancji dostępne są na stronie https://krux.tech/ w zakładce „wsparcie".

RU KRUX SCOR

Комплект поставки: Корпус, Вентиляторы, Инструкция по безопасности
2-летняя гарантия от производителя

Ограничения по использованию и гарантии
- Продукт следует использовать по назначению. Неправильное использование может привести к повреждению продукта и создать угрозу жизни пользователя;
- Чрезмерная влажность, пыль и другие загрязнения могут привести к повреждению продукта, на которое не распространяется гарантия;
- Гарантия не распространяется на механические повреждения продукта;
- Не подвергать воздействию быстрых изменений температуры окружающей среды. Если такое случилось, подождать примерно 30 минут перед использованием продукта, чтобы температура стабилизировалась;
- Гарантийные условия можно найти в разделе «Поддержка» по ссылке https://krux.tech/

SK KRUX SCOR

Obsah súpravy: PC skrinka, Ventilátory, Bezpečnostné pokyny
2-ročná záruka výrobcu

Obmedzenia používania a záruky
- Výrobok by sa mal používať podľa účelu, na ktorý je určený. Nesprávne použitie môže poškodiť produkt a ohroziť život používateľa;
- Nadmerná vlhkosť, prach a iné nečistoty môžu mať za následok poškodenie produktu, na ktoré sa nevzťahuje záruka;
- Záruka sa nevzťahuje na mechanické poškodenie produktu;
- Zabráňte vystaveniu rýchlym zmenám teploty okolia. Ak sa vyskytnú, počkajte cca. 30 minút pred použitím produktu, kým sa teplota nevyrovná;
- Záručné podmienky nájdete v časti „Podpora" na stránke https://krux.tech/

CZ KRUX SCOR

Obsah balení: Skříň, Ventilátory, Bezpečnostní pokyny
Dvouletá záruka výrobce

Použití a omezení záruky
- Produkt by měl být používán v souladu se zamýšleným účelem. Nesprávné použití může produkt poškodit a ohrozit život uživatele;
- Nadměrná vlhkost, prach a jiné nečistoty mohou mít za následek poškození produktu, na které se nevztahuje záruka;
- Záruka se nevztahuje na mechanické poškození produktu;
- Vyvarujte se vystavení rychlým změnám teploty okolí. Pokud k nim dojde, počkejte přibližně 30 minut před použitím produktu, dokud není teplota vyrovnána;
- Záruční podmínky najdete v části „Podpora" na adrese: https://krux.tech/

DK KRUX SCOR

Indhold af sæt: Kabinett, Ventilatorer, Sikkerhedsvejledning
2 års fabriksgaranti

Brug og begrænsninger i garantien
- Dette produkt skal anvendes i overensstemmelse med sit formål. Forkert brug kan beskadige produktet og bringe brugeren i livsfare;
- For meget fugt, støv og anden forurening kan resultere i beskadigelse af produktet, som ikke vil være dækket af garantien;
- Garantien dækker ikke mekanisk beskadigelse af produktet;
- Undgå at udsætte musen for pludselige ændringer i omgivelsestemperaturen. Skulle dette ske så vent omkring 30 minutter inden produktet anvendes, således at temperaturen kan nivelleres.
- Du kan finde garantibetingelserne i "Support" på https://krux.tech/

FI KRUX SCOR

Pakkauksen sisältö: Kotelo, Virtalähteet, Turvallisuusohjeet
2 vuoden valmistajan takuu

Käyttö- ja takuurajoitukset
- Tuotetta tulee käyttää sen käyttötarkoituksen mukaisesti. Virheellinen käyttö voi vahingoittaa tuotetta ja vaarantaa käyttäjän hengen;
- Liiallinen kosteus, pöly ja muut epäpuhtaudet voivat aiheuttaa tuotteelle vaurioita, joita takuu ei kata;
- Takuu ei kata tuotteen mekaanisia vaurioita;
- Vältä altistumista ympäristön lämpötilan nopeille muutoksille. Jos niitä esiintyy, odota noin. 30 minuuttia ennen tuotteen käyttöä, kunnes lämpötila on tasaantunut;
- Yksityiskohtaiset takuuehdot ovat saatavilla osoitteessa: https://krux.tech/ välilehdellä "Tuki" ["Support"].

HU KRUX SCOR

Csomagolás tartalma: Ház, Ventillátorok, Biztonsági utasítás
2 éves gyártói jótállás

Használati és jótállási korlátozások
- A termék rendeltetésének megfelelően használandó. A helytelen használat károsíthatja a terméket és veszélyeztetheti a felhasználó életét;
- A túlzott páratartalom, por és egyéb szennyeződések a termék károsodását eredményezhetik, amelyre a jótállás nem terjed ki.
- A jótállás nem terjed ki a termék mechanikus sérüléseire;
- Kerülje a környezeti hőmérséklet gyors változásának való kitettséget. Ha ilyen következne be, várjon kb. 30 percet a termék használata előtt, amig a hőmérséklet kiegyenlítődik;
- A Jótállási Feltételeket a megtalálja a https://krux.tech/ oldalon a „Támogatás" fül alatt.

NO KRUX SCOR

Innhold i settet: Kabinett, Vifter, Sikkerhetsinstruks
2 års produsentgaranti

Begrensninger for bruk og garanti
- Produktet skal brukes i henhold til det tiltenkte formålet. Feil bruk kan skade produktet og sette brukerens liv i fare;
- Overdreven fuktighet, støv og andre forurensninger kan føre til produktskade som ikke dekkes av garantien;
- Garantien dekker ikke mekanisk skade på produktet;
- Unngå å utsette produktet for raske temperaturendringer. Skulle disse oppstå, vent ca. 30 minutter til temperaturen er utjevnet før du bruker produktet;
- Garantibetingelsene finner du under «Support» på https://krux.tech/

RO KRUX SCOR

Setul include: Carcase, Ventilato, Instrucțiuni de siguranță
2 ani de garanție din partea producătorului

Limitări de utilizare și garanție
- Produsul trebuie utilizat conform destinației sale. Utilizarea incorectă poate deteriora produsul și poate pune în pericol viața utilizatorului;
- Umiditatea excesivă, praful și alte contaminări pot duce la deteriorarea produsului, situație care nu este acoperită de garanție;
- Garanția nu acoperă deteriorarea mecanică a produsului;
- Evitați expunerea la variațiile rapide de temperatură. În cazul schimbărilor rapide de temperatură, așteptați aproximativ 30 de minute înainte de a utiliza produsul, până când temperatura ajunge la același nivel.
- Puteți consulta Termenii și Condițiile de Garanței în secțiunea „Asistență" pe pagina de Internet https://krux.tech/

SE KRUX SCOR

Kompatibilitet: Datorfodral, Fläktar, Säkerhetsanvisningar
2 års tillverkargaranti

Používanie a obmedzenia záruky
- Produkten ska användas enligt sitt avsedda syfte. Felaktig användning kan skada produkten och utgöra risk för användaren.
- Hög fukthalt, damm och andra föroreningar kan leda till produktskador som inte täcks av garantin.
- Garantin täcker inte mekaniska skador på produkten.
- Undvik att musen exponeras för snabba temperaturförändringar. Om eventuella, snabba temperaturförändringar skulle förekomma, vänta ca. 30 minuter innan du använder produkten så att temperaturen jämns ut;
- Du hittar garantivillkoren under "Support" på https://krux.tech/

UA KRUX SCOR

Комплектація: Корпус, Вентилятори, Інструкція з безпеки
2-річна гарантія від виробника

Обмеження щодо використання та гарантії
- Продукт слід використовувати за призначенням. Неправильне використання може призвести до пошкодження продукту і створити загрозу життю користувача;
- Надмірна вологість, пил та інші забруднення можуть призвести до пошкодження продукту, на яке не поширюється гарантія;
- Гарантія не поширюється на механічні пошкодження продукту;
- Не піддавати впливу швидких змін температури навколишнього середовища. Якщо таке трапилось, почекати приблизно 30 хвилин перед використанням продукту, щоб температура внормувалась;
- Гарантійні умови можна знайти в розділі «Підтримка» за посиланням https://krux.tech/
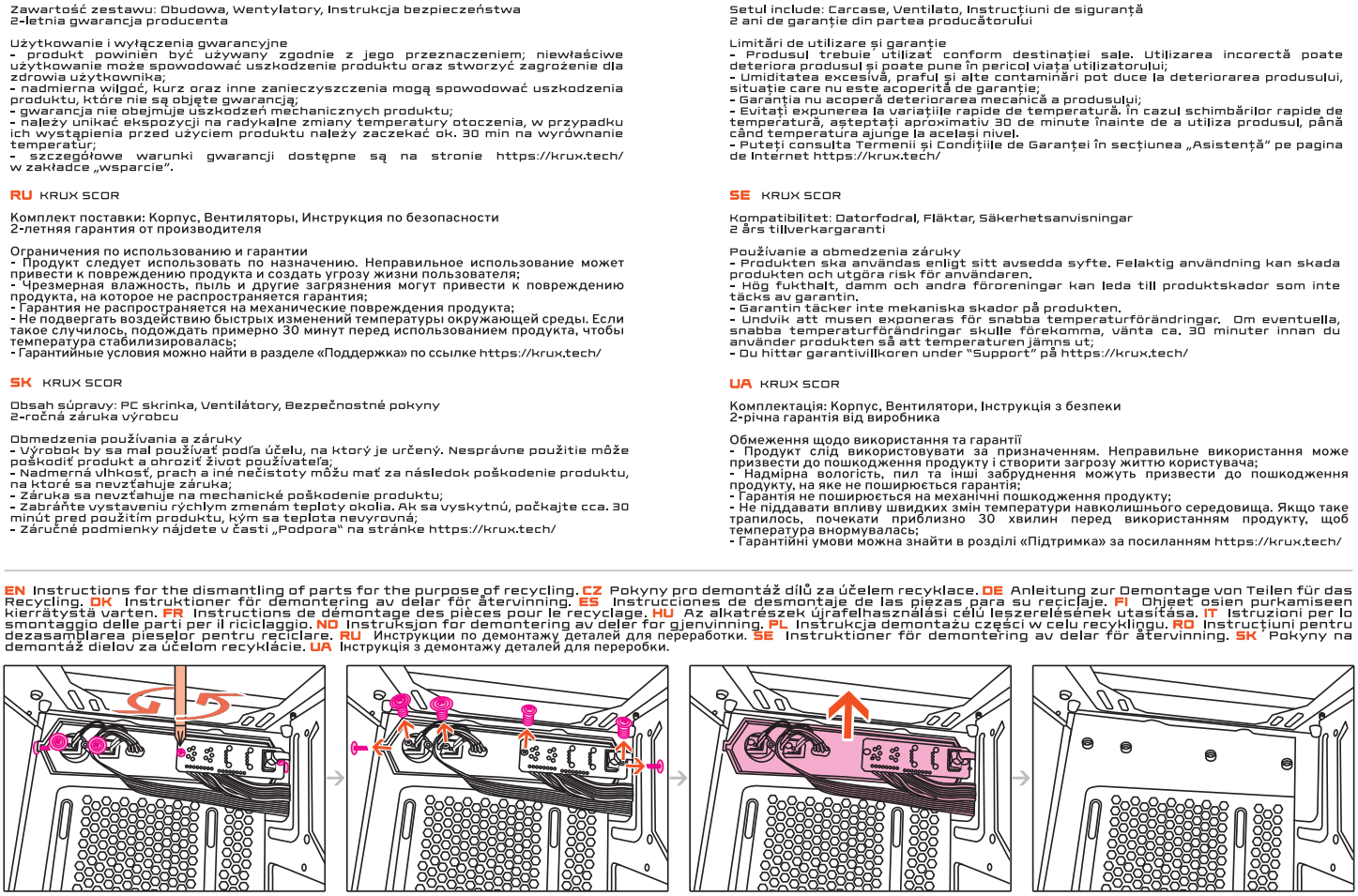
EN Instructions for the dismantling of parts for the purpose of recycling. **CZ** Pokyny pro demontáž dílů za účelem recyklace. **DE** Anleitung zur Demontage von Teilen für das Recycling. **DK** Instruktioner för demontering av delar för återvinning. **ES** Instrucciones de desmontaje de las piezas para su reciclaje. **FI** Ohjeet osien purkamiseen kierrätystä varten. **FR** Instructions de démontage des pièces pour le recyclage. **HU** Az alkatrészek újrafelhasználási célú leszerelésének utasítása. **IT** Istruzioni per lo smontaggio delle parti per il riciclaggio. **NO** Instruksjon for demontering av deler for gjenvinning. **PL** Instrukcja demontażu części w celu recyklingu. **RO** Instrucțiuni pentru dezasamblarea pieselor pentru reciclare. **RU** Инструкции по демонтажу деталей для переработки. **SE** Instruktioner för demontering av delar för återvinning. **SK** Pokyny na demontáž dielov za účelom recyklácie. **UA** Інструкція з демонтажу деталей для переробки.